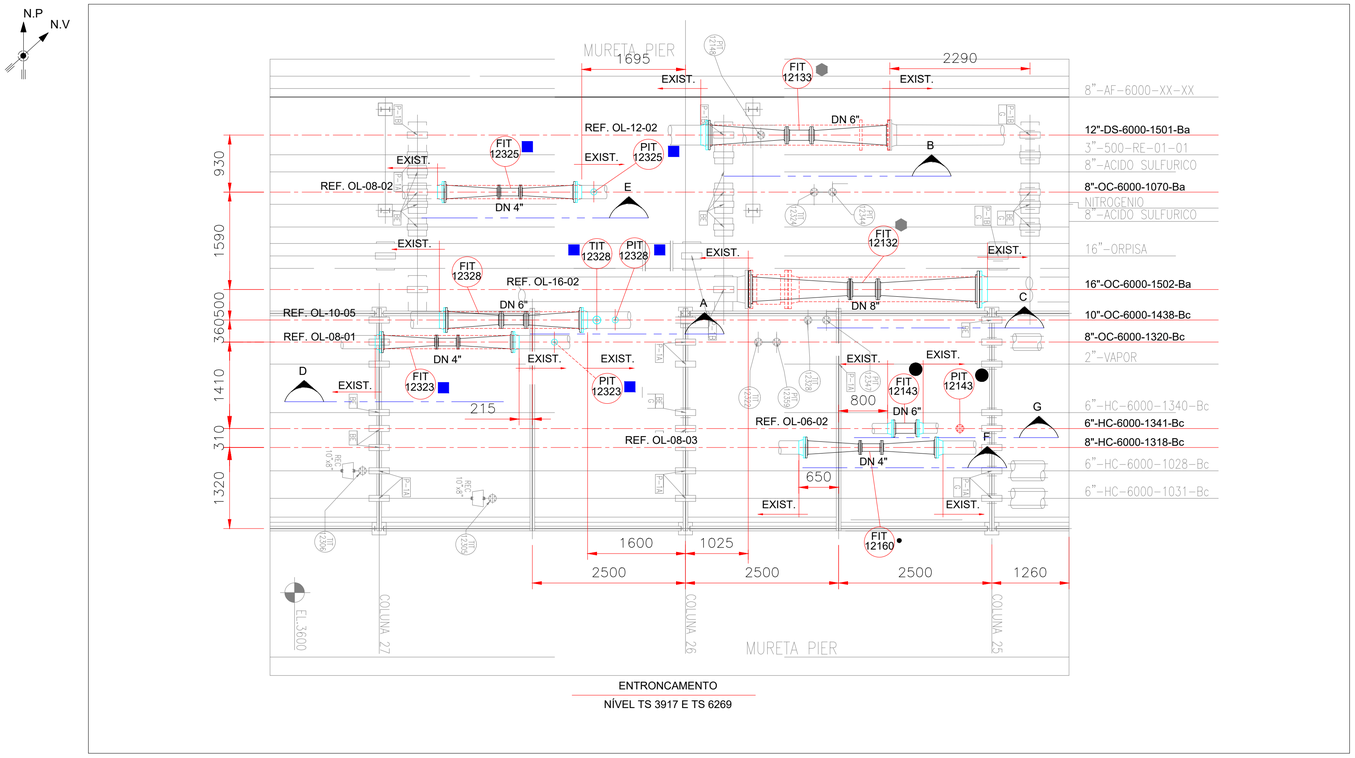

ENTRONCAMENTO
NÍVEL TS 3917 E TS 6269

PLANTA DE TUBULAÇÃO
ESCALA 1:50

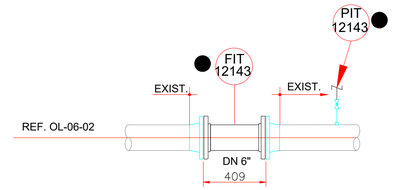

SITUAÇÃO PROPOSTA

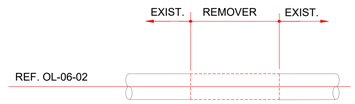

SITUAÇÃO ATUAL

VISTA "G"
Esc. 1:20

DOCUMENTOS DE REFERÊNCIA

1 - DE-4400.12-6000-200-EJF-017 - DET. PIPERACK - TQ-501, ENTRONCAMENTO DO PIER.
2 - DE-4400.12-6000-944-R1N-003_REV#5 - SISTEMA TUBOVIA DE INTERLIGAÇÃO FLUXOGRAMA DE ENGENHARIA.

DOCUMENTOS COMPLEMENTARES

1 - LI-4400.12-6903-200-R1N-001 - LISTA DE MATERIAIS.
2 - DE-4400.12-6903-200-R1N-001 - PLANTA DE TUBULAÇÃO GERAL.

NOTAS GERAIS

1-COTAS E DIMENSÕES EM MILÍMETROS, EXCETO INDICAÇÃO EM CONTRÁRIO.
2-TODAS AS INFORMAÇÕES DAS INSTALAÇÕES EXISTENTES NO DESENHO SÃO DOS DESENHOS DE REFERENCIA E DEVERÃO SER CONFIRMADAS.
3-TODAS AS DIMENSÕES DEVERÃO SER CONFIRMADAS NO CAMPO.
4-POSSIVEIS INTERFERÊNCIAS COM TUBULAÇÕES EXISTENTES (AÉREAS OU NÃO) DEVERÃO SER ANALISADAS.
5-OS MATERIAIS DE TUBULAÇÃO CONSTAM NA LISTA DE MATERIAIS E CONFORME SPEC DEFINIDA NO FLUXOGRAMA DE ENGENHARIA.
6-A FISCALIZAÇÃO DA TRANSPETRO DEVERÁ SER INFORMADA DE EVENTUAIS INTERFERÊNCIAS QUE VENHAM A OCORRER DURANTE O PROCESSO EXECUTIVO.
7-ALINHAMENTO COM 12"-DS-6000-1501-Ba (OL-12-02)
8-ALINHAMENTO COM 16"-OC-6000-1502-Ba (OL-16-02)
9-ALINHAMENTO COM 10"-OC-6000-1028-Bc (OL-10-04)
10-ALINHAMENTO COM 12"-OC-6000-1501-Bc (OL-12-01)
11-ALINHAMENTO COM 10"-OC-6000-1030-Bc (OL-10-03)
12-ALINHAMENTO COM 8"-OC-6000-1320-Bc (OL-08-01)
13 - NO ARRANJO DOS FIT ESTÁ SENDO CONSIDERADA A DIMENSÃO DAS JUNTAS

LEGENDA

- INSTRUMENTO NOVO
- INSTRUMENTO REALOCADO (NOVA POSIÇÃO)
- MANTER LOCAÇÃO (FIT NOVO)

SITUAÇÃO ATUAL

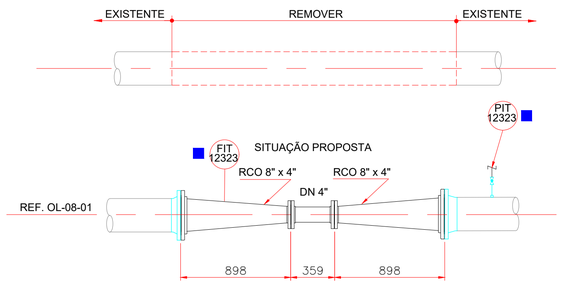

VISTA " D "
ESCALA 1:25

SITUAÇÃO ATUAL

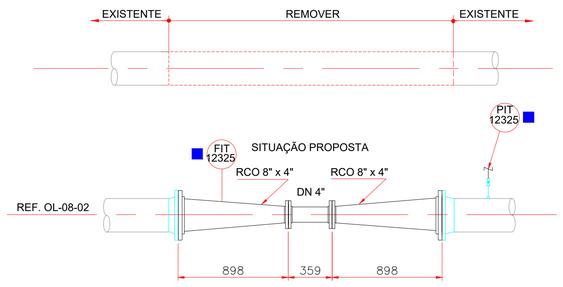

VISTA " E "
ESCALA 1:25

SITUAÇÃO ATUAL

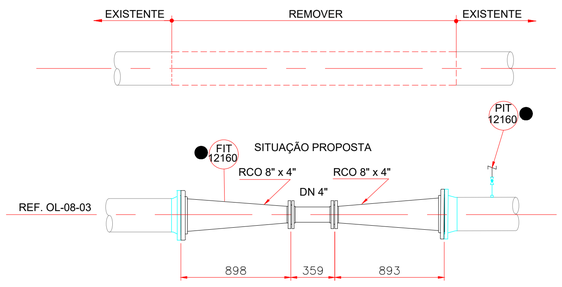

VISTA " F "
ESCALA 1:25

SITUAÇÃO ATUAL

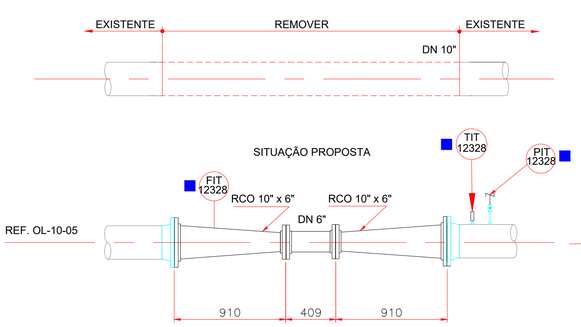

VISTA " A "
ESCALA 1:25

SITUAÇÃO ATUAL

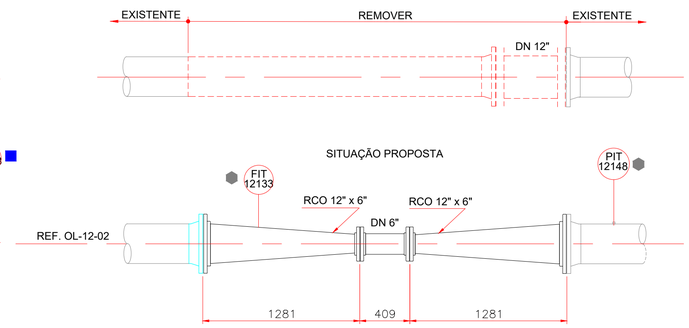

VISTA " B "
ESCALA 1:25

SITUAÇÃO ATUAL

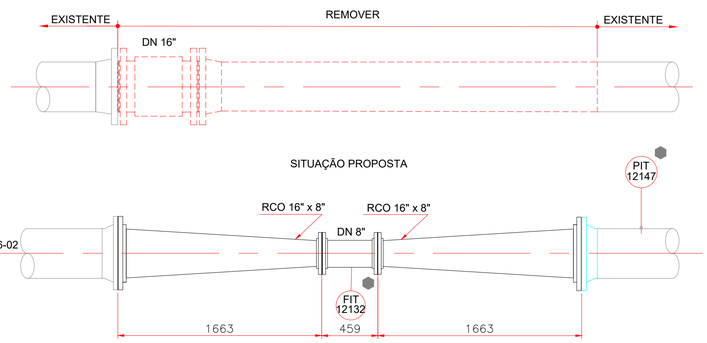

VITSTA " C "
ESCALA 1:25

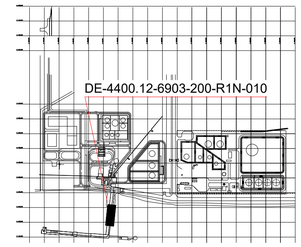

PLANTA CHAVE

REV.	DESCRIÇÃO	DATA	EXEC.	VERIF.	APROV.
0	EMISSÃO ORIGINAL	23/10/2024	L.MATIAS	J.TAKEGUMA	H.NEILA

DE ACORDO COM A DI-1PBR-00337, AS INFORMAÇÕES DESTE DOCUMENTO SÃO DE PROPRIEDADE DA PETROBRAS, SENDO PROIBIDA A UTILIZAÇÃO FORA DA SUA FINALIDADE.
FORMULÁRIO PADRONIZADO PELA NORMA PETROBRAS N-381 - REV.M.

RAZÃO SOCIAL:	RINA BRASIL SERVIÇOS TÉCNICOS LTDA
PROF.RESP.:	HENRIQUE LINO LOPES NEILA — RUBRICA PROF.
Nº CONTRATO:	4600016549 — Nº CREA/ART: 2024103705RJ
Nº INTERNA:	PROGRAMA/VERSÃO: AUTOCAD 2024

PETROBRAS — TP/DDT/ENGDT/PPL/DPL/DP2

CLIENTE:	TP/DDT/ENGDT/PPL/GPP/GP2
PROGRAMA:	ADEQUAÇÃO CCO SISTEMA DE MEDIÇÃO OPERACIONAL TERMINAL DE RIO GRANDE
ÁREA:	UO-SUL/RS/TERIG
TÍTULO:	PLANTA DE TUBULAÇÃO ENTRONCAMENTO DO PIER 2

AUTOCAD 2024	DESENHO	-
TPP-995	ESCALA: INDICADA	FOLHA 01 de 01
INTERNA		
Nº	DE-4400.12-6903-200-R1N-010	

A1 - 841 x 594